v chodníku

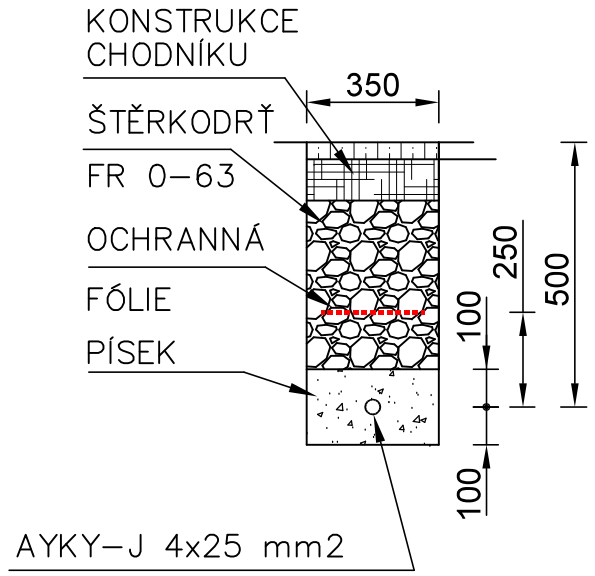

v zeleném pásu

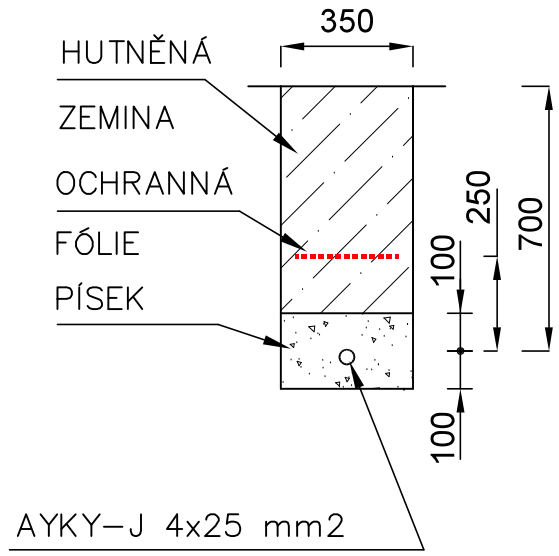

pod komunikací

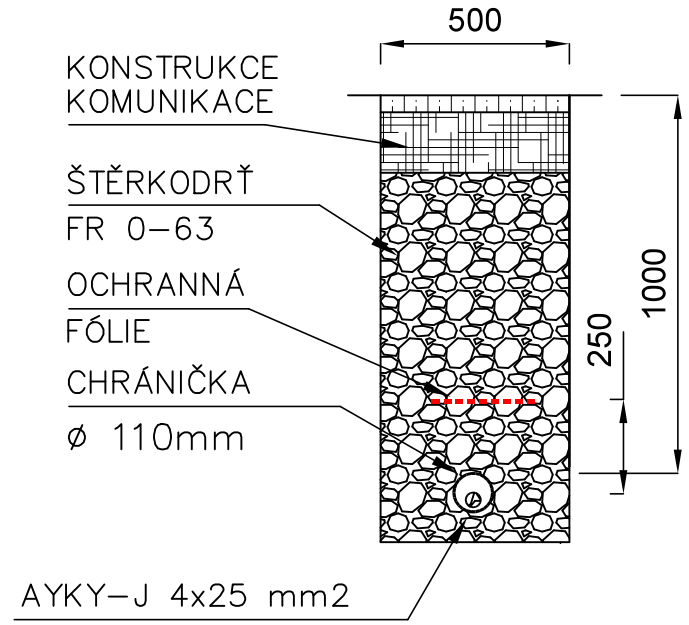

Napěťová soustava: 3+PEN AC 400/230V 50Hz TN–C

Ochrana před nebezpečným dotykem živých částí: AUTOMATICKÝM ODPOJENÍM OD SÍTĚ dle ČSN 33 2000–4–41 ed.3

POZNÁMKA:

SOUBĚH A KŘÍŽENÍ S JEDNOTLIVÝMI INŽENÝRSKÝMI SÍTĚMI MUSÍ BÝT PROVEDENO PODLE ČSN 736005 A JEJICH ZMĚN.
VÝKOPOVÉ PRÁCE PŘI KŘÍŽENÍ A SOUBĚHU S OSTATNÍMI INŽENÝRSKÝMI SÍTĚMI PROVÁDĚT RUČNĚ PODLE POŽADAVKŮ SPRÁVCŮ SÍTÍ.

Název stavby:	**ZTV - MORAVSKÁ TŘEBOVÁ - LOKALITA JIHOZÁPAD**				
Místo stavby:	k.ú. Moravská Třebová				
Stavebník:	**Město Moravská Třebová, nám. T.G. Masaryka 32/29, Moravská Třebová 571 01**				
Generální projektant:	**APOLO CZ s.r.o.**, Tyršova 155, 572 01 Polička				
Autor návrhu:	Ing. Ivo Junek				
HIP:	Ing. Martin Kozáček				
Číslo zakázky	P0220				
Projektant části:	**Ing. Petr Hasenohrl** Antonína Slavíčka 691/44b, 568 02 Svitavy				Autorizační razítko:
Hlavní projektant:					
Kreslil:	Ing.Petr Hasenöhrl				
Zodp. projektant:	Ing.Petr Hasenöhrl				
Kraj:	Pardubický	Formát	2x A4	Číslo zakázky: 14/2022	
Stav. úřad:	Moravská Třebová	Revize:	00	Datum 10/2023	
Stupeň PD:	**DOKUMENTACE PRO PROVEDENÍ STAVBY**				
Stavební objekt:	**SO 107 - VEŘEJNÉ OSVĚTLENÍ 1.ETAPA - 3-5.ČÁST**			Označení přílohy: **D.107.3.**	Číslo paré:
Obsah přílohy:	**ULOŽENÍ KABELŮ**			Měřítko: **-**	

APOLO CZ s.r.o.
Tyršova 155,
572 01 Polička
+ 420 461 722 204
apolo@apolocz.cz
www.apolocz.cz